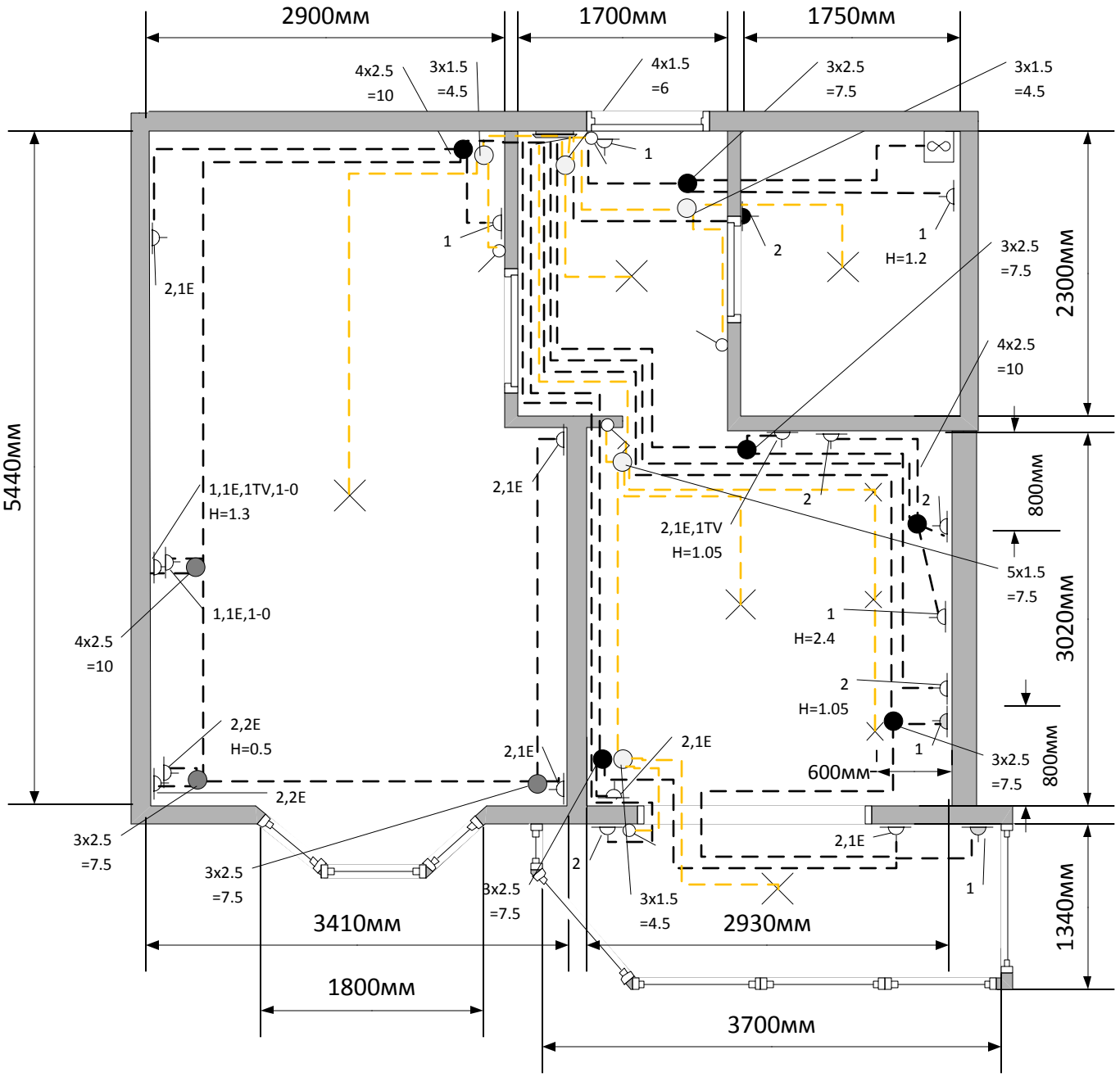
2900мм
1700мм
1750мм
4x2.5
=10
3x1.5
=4.5
4x1.5
=6
3x2.5
=7.5
3x1.5
=4.5
1
1
2
1
H=1.2
3x2.5
=7.5
2300мм
2,1E
4x2.5
=10
5440мм
1,1E,1TV,1-0
H=1.3
2,1E
2
2
2,1E,1TV
H=1.05
800мм
5x1.5
=7.5
1,1E,1-0
1
H=2.4
3020мм
4x2.5
=10
2
H=1.05
2,2E
H=0.5
2,1E
2,1E
1
3x2.5
=7.5
600мм
800мм
2,2E
3x2.5
=7.5
2,1E
3x2.5
=7.5
2
3x2.5
=7.5
3x1.5
=4.5
1
1340мм
3410мм
2930мм
1800мм
3700мм

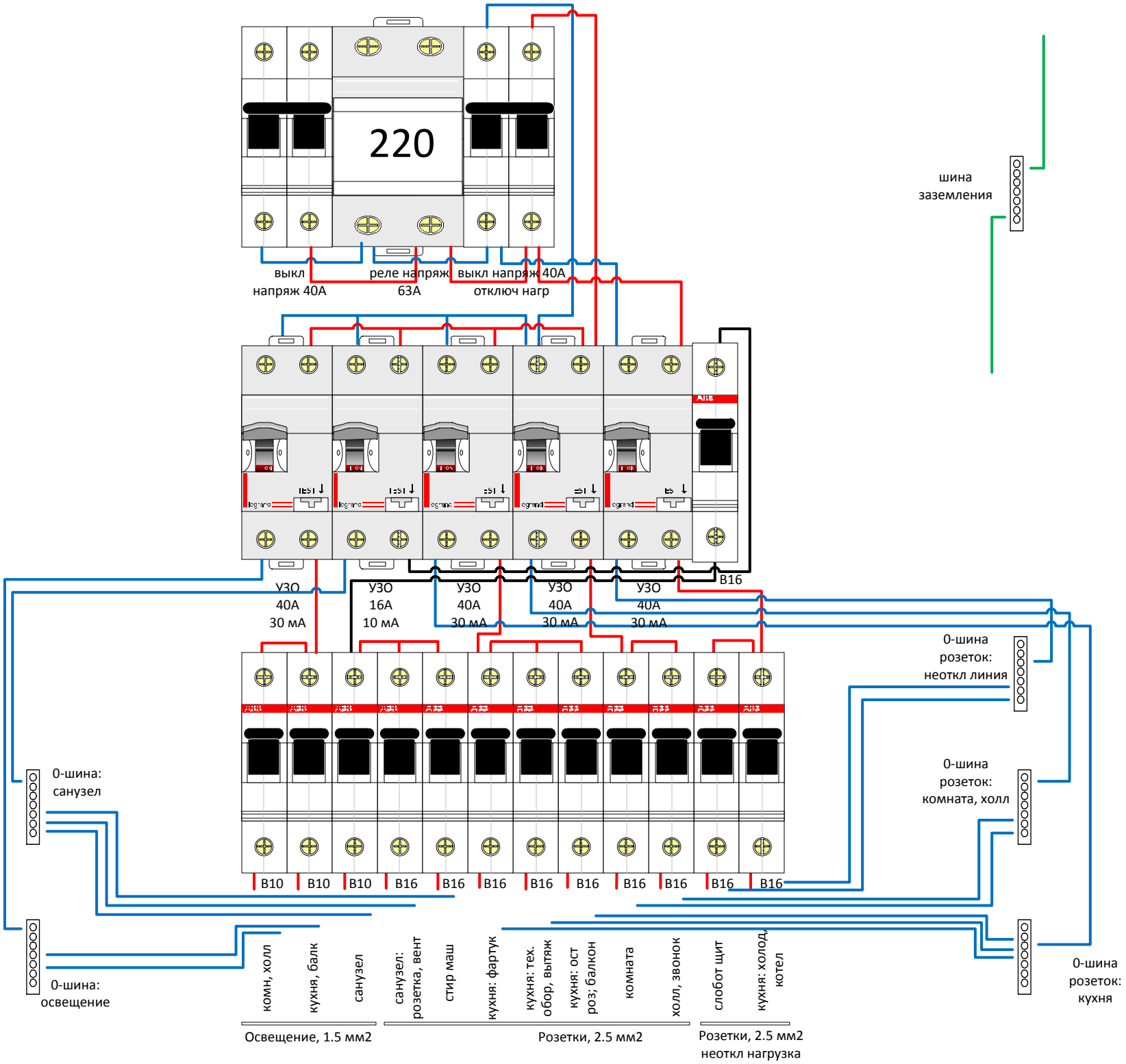
220
выкл
напряж 40А
реле напряж
63А
выкл напряж 40А
отключ нагр
шина
заземления
УЗО
40А
30 мА
УЗО
16А
10 мА
УЗО
40А
30 мА
УЗО
40А
30 мА
УЗО
40А
30 мА
B16
0-шина
розеток:
неоткл линия
0-шина:
санузел
0-шина
розеток:
комната, холл
B10
B10
B10
B16
B16
B16
B16
B16
B16
B16
B16
B16
0-шина:
освещение
комн, холл
кухня, балк
санузел
санузел:
розетка, вент
стир маш
кухня: фартук
кухня: тех.
обор, вытяж
кухня: ост
роз; балкон
комната
холл, звонок
слобот щит
кухня: холод,
котел
0-шина
розеток:
кухня
Освещение, 1.5 мм2
Розетки, 2.5 мм2
Розетки, 2.5 мм2
неоткл нагрузка